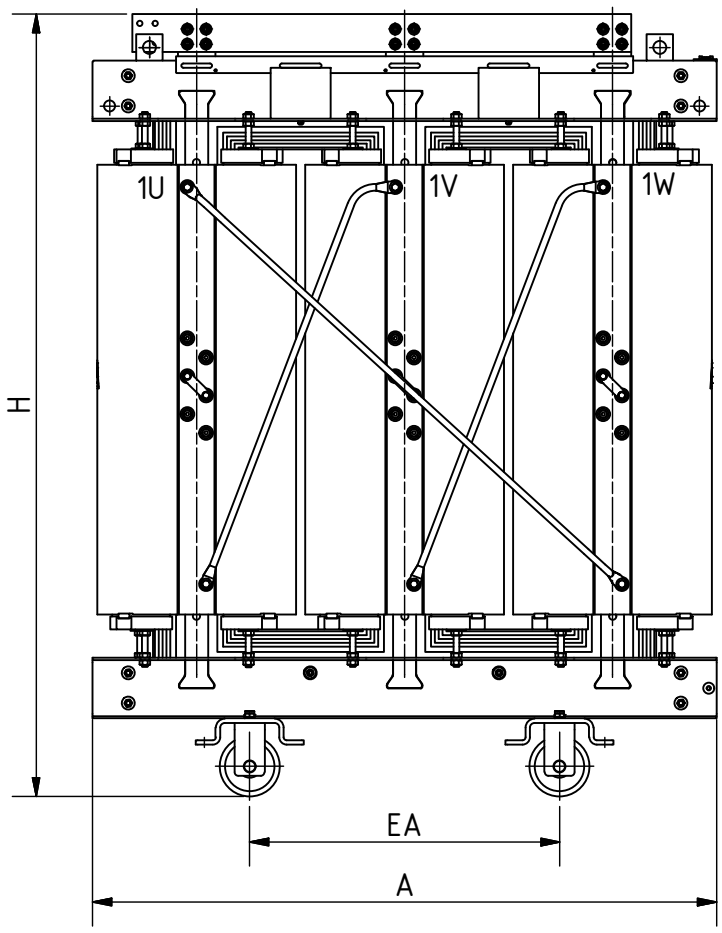

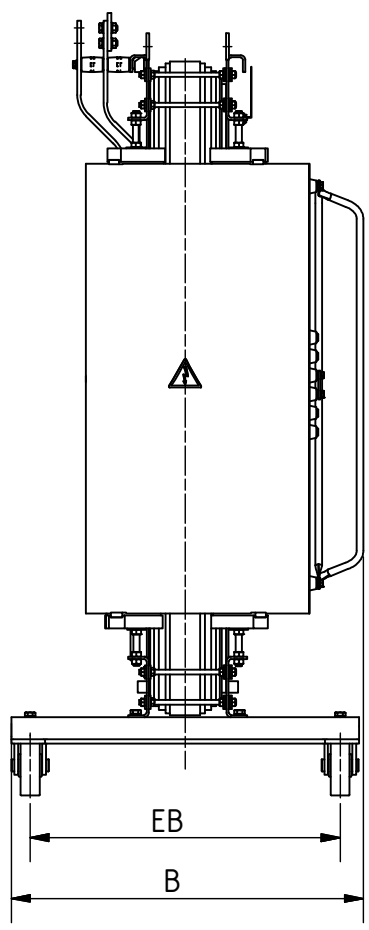

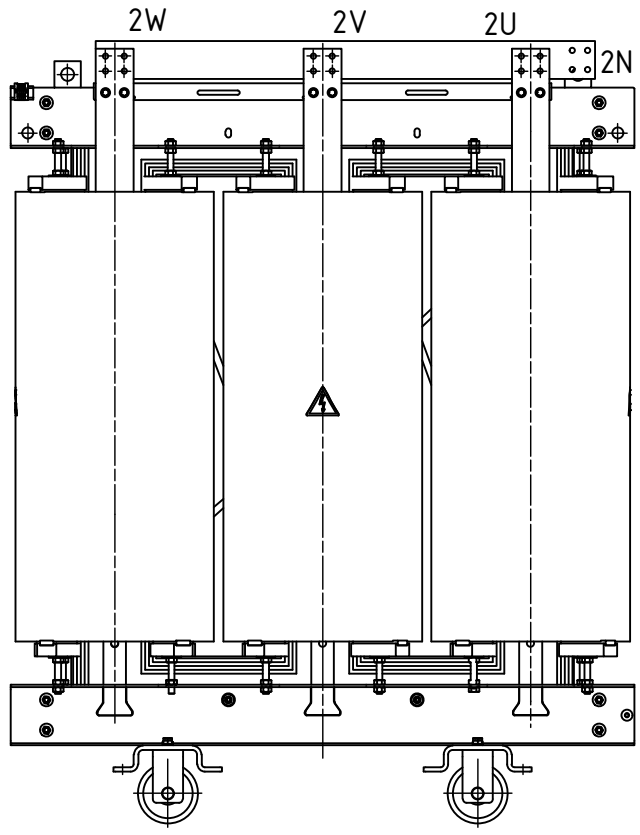

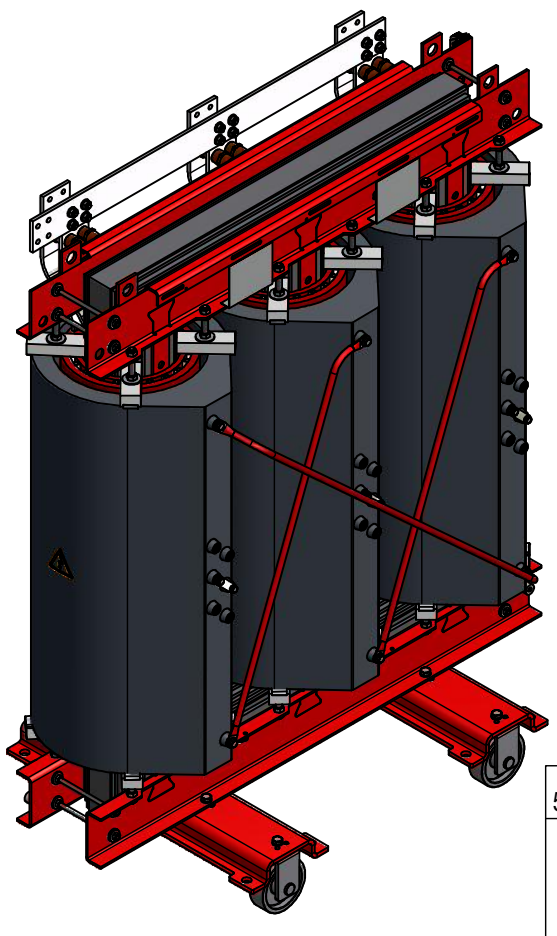

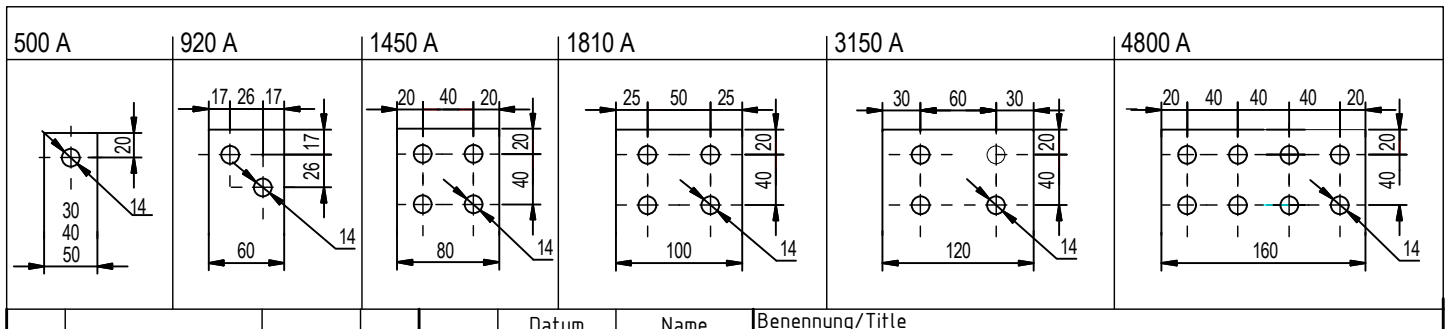

					Datum	Name
				Bearb.	08.01.2014	M.Wrzesinski
				Freig.		
				Norm		
Status	Änderungen	Datum	Name			

HTT
Hochspannungstechnik und Tansformatorbau GmbH

Benennung/Title
Maßbild
Dimensional drawing

Zeichungsnummer/Drawing Number
Dyn - Al

Blatt/Page 1/1

Gewicht/Weight:
Urspr.
Format A3
Speicherort: I:\Konstruktion\Inventor\Dyn-Al\Zsb._Trafo.iam

Verteiler	Tc	Tb		L	E	Av	K	Fw	Fg	Fs	Fm	Fsp	Ft	Fk	P	V	QS	EDV	Lief.	Kunde
Stück																				